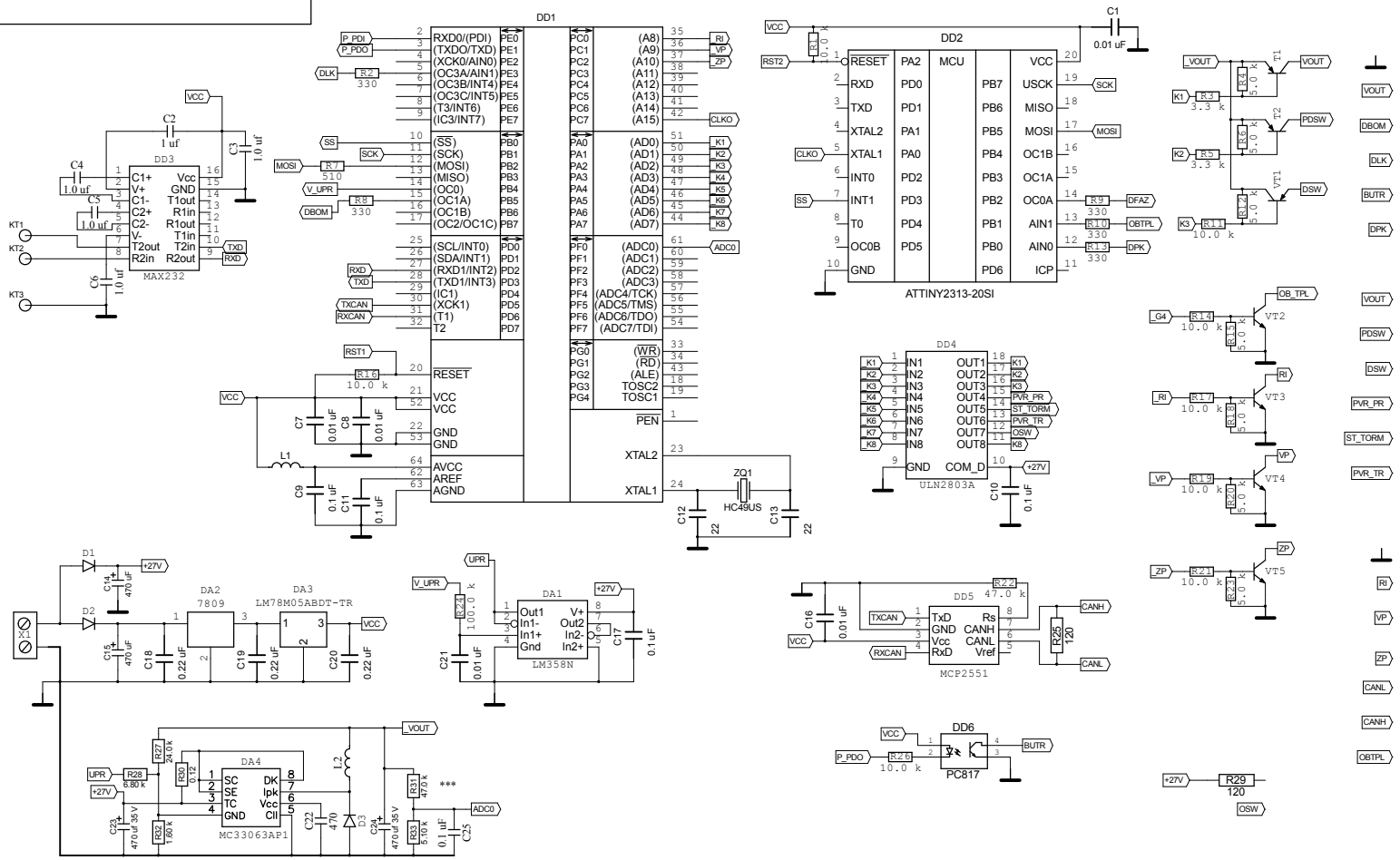

1	Корпус
2	+ 12 В
3	К датчику ВОМ
4	К датчику левого колеса
5	К блоку управления трансмиссией
6	К датчику правого колеса
7	
8	К фазной обмотке генератора
9	Подсветка
10	Дальний свет фар
11	Поворот прицепа
12	Стояночный тормоз
13	Поворот трактора

1	Корпус
2	К пульту <<Режим индикации>>
3	К пульту <<Выбор параметра>>
4	К пульту <<Значение параметра>>
5	CAN Low
6	CAN High
7	К датчику объема топлива
8	К пульту <<M>>
9	К пульту <<UBZ>>

Изм.	Лист	№ докум.	Подп.	Дата
Разраб.		Комиссаров		
Проверил				
Н. контр.				
Утвер.				

Масштаб

Лист 1 Листов 1

Перв. примен. | Справ. № | Дата | Подп. | Инв. № дубл. | Взам. инв. № | Подпись и дата | Инв. № подл.